TECNIX®

SQUADRO AGRIMENSORE TECNIX LT-100/500

Allemano instruments®

Allemano instruments®

S.S. per Voghera 52
15057 Tortona (AL)

www.tecnix.it

tel: +39.0131.820353
fax: +39.0131.862651

PRECAUZIONI

In occasione del trasporto a mano o su automezzo, lo strumento deve essere alloggiato nella sua custodia e protetto contro eventuali urti. La sabbia, la polvere, l'esposizione prolungata a fonti di calore, l'umidità ed un errato trasporto possono danneggiarlo. Lo strumento resiste a spruzzi d'acqua improvvisi ma non è impermeabile alla pioggia. Si raccomanda quindi di asciugarlo con cura prima di riporlo nella custodia per evitare la formazione di condensa. Se è necessario trasportare lo strumento fissato sul treppiede, evitare di trasportare il tutto a spalla. Quando si lascia lo strumento sul treppiede senza adoperarlo per un certo tempo, e' consigliabile coprirlo per preservarlo da polvere e sporco. E' buona norma maneggiare saldamente lo strumento ponendo una mano sul cannocchiale e l'altra sotto la piastra di base.
Durante il trasporto riporre accuratamente tutti gli accessori nei relativi alloggiamenti.

MANUTENZIONE

Lo strumento, se utilizzato con cautela e nel rispetto delle raccomandazioni indicate nelle "precauzioni", non richiede particolare manutenzione. Ricordatevi di riporre lo strumento nella custodia solo dopo averlo asciugato accuratamente e dopo averlo pulito e spolverato con cura. Controllare il treppiede dopo un uso prolungato.

GARANZIA

Questo strumento e' stato prodotto con materiali di alta qualità ed e' stato severamente controllato prima della spedizione. Lo strumento e' coperto da garanzia omnicomprensiva per un periodo di un anno contro i difetti di fabbricazione e dei materiali. Non esistono altre garanzie implicite o esplicite. Vengano esclusi totalmente dalla garanzia difetti dovuti a cadute accidentali, incuria, manomissioni, uso improprio o mancata osservanza delle "precauzioni". Il fabbricante ed il distributore non possono essere ritenuti responsabili dei danni indiretti e consequenziali.

AVVERTENZE

Il treppiede va posto preferibilmente su terra battuta evitando le postazioni su sabbia, fango, radici, tavolati o asfalto fresco.
La piastra di base dello strumento deve essere fissata alla testa del treppiede per mezzo del vitone. Il conseguimento di una sufficiente verticalità dell'asse principale si raggiunge centrando la livella sferica e agendo sulle viti calanti che determinano il centramento della bolla. E' bene, a cadenze regolari, accertarsi dello stato di rettifica di detta livella.

GENERALITA'

Nuova generazione di squadro agrimensorio. Allineatore a cannocchiale. Ideale per: tracciare tra di loro allineamenti perpendicolari o con qualsiasi angolazione. Disponibile in due versioni, LT100 (solo cerchio orizzontale, ideale per uso su terreni pianeggianti) ed LT500 (cerchio orizzontale e verticale, ideale per uso su terreni pianeggianti o acclivi). L'LT100 può anche essere usato come livello, mentre l'LT500 può anche essere usato come livello o tacheometro. Entrambi i modelli sono completi di custodia in ABS.

TECNIX LT500

DESCRIZIONE

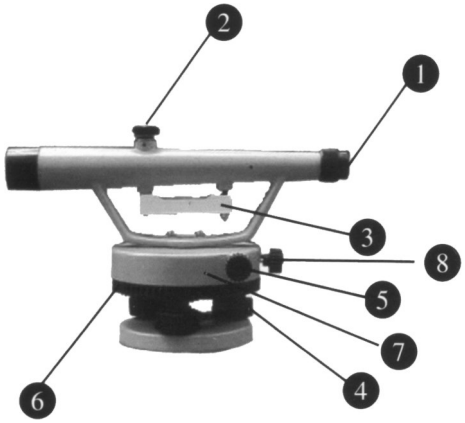

LT100

1 Protezione in gomma dell'oculare **2** Messa a fuoco **3** Bolla del cannocchiale **4** Viti calanti **5** Vite spostamento cerchio orizzontale **6** Cerchio orizzontale **7** Piastra base **8** Vite di blocco del cerchio orizzontale

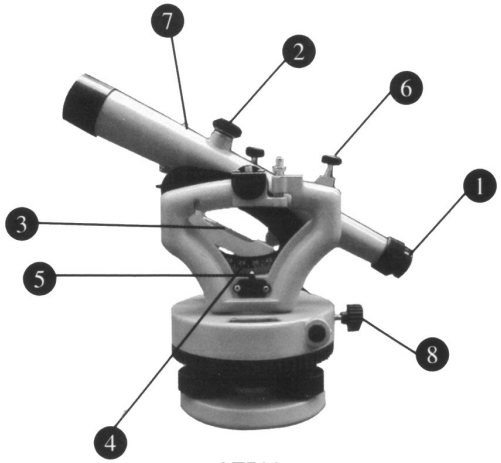

LT500

1 Protezione in gomma dell'oculare **2** Messa a fuoco **3** Bolla del cannocchiale **4** Cerchio verticale **5** Indice di lettura cerchio verticale **6** Vite spostamenti verticali **7** Blocco cerchio verticale **8** Vite di blocco cerchio orizzontale

MESSA IN STAZIONE

Allungare le gambe del treppiede, posizionandone la testa ad un'altezza adeguata all'operatore e serrare bene i galletti di bloccaggio.

POSIZIONAMENTO

Porre lo strumento sulla testa del treppiede e bloccarlo con il vitone centrale. Per perfezionarne il centramento, ruotare contemporaneamente 2 viti calanti vicine e successivamente la terza vite. Ruotare lo strumento di 180° e controllarne il centramento; se non fosse perfetto, correggerne l'eccentricità agendo per metà sulle viti calanti e per metà sulle viti di rettifica della livella.

PUNTAMENTO

Ruotare la ghiera dell'oculare e mettere a fuoco il reticolo distanziometrico, indi collimare alla stadia mettendo a fuoco l'immagine a mezzo dell'apposita vite.

LIVELLAZIONE

Per determinare il dislivello tra due stadie verticali, poste su due punti A e B, si dirige il cannocchiale verso la prima stadia, si agisce poi sulla vite di focamento, fino a mettete bene a fuoco la graduazione della stadia.
Si affina allora il puntamento rispetto al filo verticale del reticolo agendo sulle manopole dei piccoli movimenti azimutali.
Quindi, in corrispondenza del tratto orizzontale centrale del reticolo, si effettua la lettura L1 stimando il millimetro sulla graduazione centimetrata della stadia.
Si dirige il cannocchiale sulla seconda stadia, ritoccando eventualmente la messa a fuoco, e si effettua la lettura L2.
Il dislivello tra i due punti sarà la differenza tra le due letture D = L1-L2.
Il risultato più sicuro e redditizio si raggiunge con battute di circa 50m tra strumento e stadia.

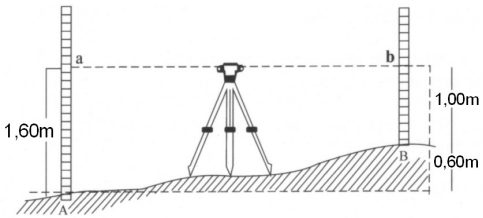

MISURA DELLA DISTANZA

Per misurare la distanza col reticolo distanziometrico e la stadia verticale, occorre in primo luogo mettere in stazione lo strumento sul punto a terra, quindi leggere sulla stadia l'intervallo compreso tra i due fili distanziometrici del reticolo e moltiplicare questo valore per la costante 100, ottenendo direttamente il valore della distanza.
Fino a battute di circa 60/70 metri in condizioni atmosferiche medie si può fare una stima del millimetro sulla stadia, ottenendo così un'approssimazione del decimetro sulla distanza misurata.

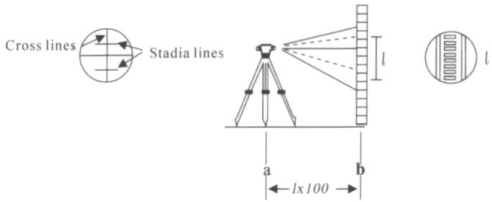

LETTURA DEGLI ANGOLI ORIZZONTALI

Collimare ad un oggetto verticale allineandovi il tratto verticale del reticolo; azzerare il cerchio e collimare al secondo punto di riferimento: l'angolo risultante è l'azimutale compreso tra i due riferimenti. Il cerchio è diviso in 360 parti.

LETTURA DEGLI ANGOLI VERTICALI

Il modello LT500 è provvisto di un cerchio verticale graduato ±45°, che consente di effettuare misure di angoli, allineamenti, etc.
Per eseguire la lettura di angoli verticali, è necessario bloccare il movimento del cerchio orizzontale ed il movimento del cannocchiale, agendo poi sulla vite di spostamento verticale sino al puntamento del bersaglio. Quindi, avendo cura di non urtare o spostare inavvertitamente lo strumento ed il relativo treppiede, effettuare la misura del dislivello mirando ad un altro punto, leggendo quindi il risultato sulla scala graduata del cerchio verticale. Per verificare l'allineamento o la perpendicolarità di un palo o di un manufatto prefabbricato, puntare ad esempio alla base dell'oggetto, prendendo come riferimento un punto più esterno possibile alla base stessa. Bloccare quindi il movimento del cerchio orizzontale ed agire sulla vite di spostamento verticale, traguardando ora la sommità del bersaglio. Verificare che la parte più esterna della sommità del bersaglio si trovi sullo stesso asse verticale della parte più esterna misurata alla base. Se l'esito è positivo, l'oggetto in esame è a piombo.

ACCESSORI CONSIGLIATI

TREPPIEDE TECNIX-300/A

Treppiede in alluminio con testa piana, dispositivo chiusura gambe Quick-Lock System®.
Attacco universale: 5/8"x11. Peso: 5,1 Kg.
Altezza min: 1,05m. Altezza max: 1,70m.

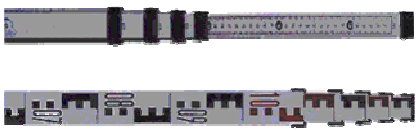

STADIA STAT-AL-5M

Stadia in alluminio, telescopica, con altezza massima di 5m e con retro millimetrato per misura in interni. E' dotata di livella e di custodia con tracolla per il trasporto. Altezza da chiusa 110cm, larghezza 50mm.

TREPPIEDE TECNIX-300/L

Treppiede in legno con testa piana, con dispositivo Quick-Lock System®.
Attacco universale: 5/8"x11. Peso: 6,5 Kg.
Altezza min: 1,05m. Altezza max: 1,70m.

CARATTERISTICHE TECNICHE	
Ingrandimenti	20x
Obiettivo	22mm
Precisione livella	7'/2mm
Cerchio orizzontale	Si
Graduazione	1°/360°
Cerchio verticale	Si, solo LT500
Campo di lavoro	±45°
Distanza minima focamento	150cm
Rapporto stadia	1:100
Precisione di livellazione	< 6mm a 30mt
Peso	3,1Kg (LT100) 3,4Kg (LT500)

Per ulteriori migliorie dello strumento i dati riportati in questo manuale possono essere modificati senza preavviso.